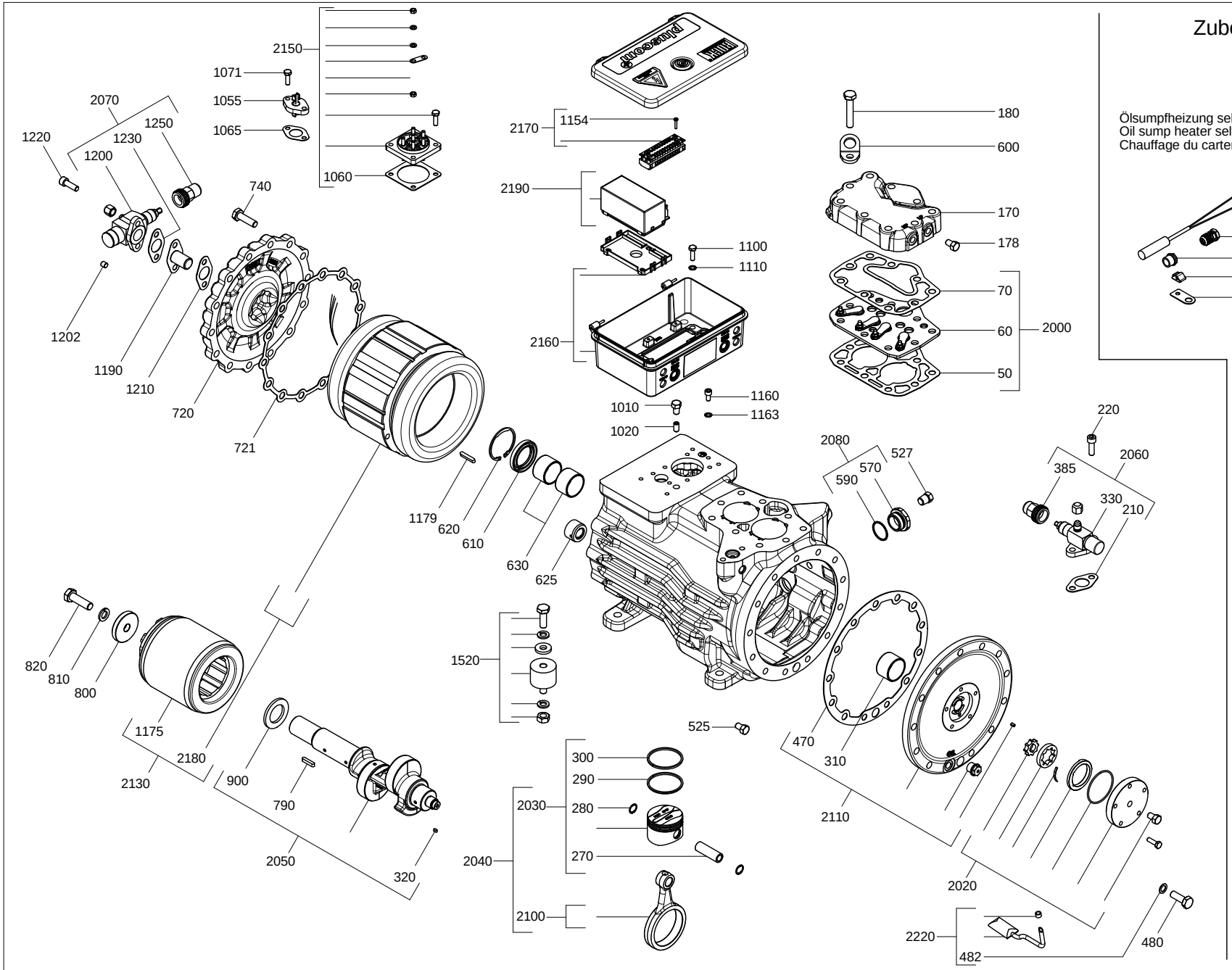

Zubehör / Accessories / Accessoires

Ölsumpfheizung selbstregelnd
Oil sump heater self regulating
Chauffage du carter d'huile autoréglant

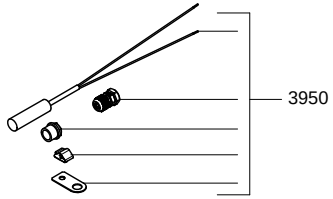

Wärmeschutzthermostat
Thermal protective thermostate
Thermostat de protection thermique

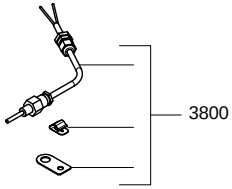

Zusatzlüfter
Supplementary fan
Ventilateur supplément

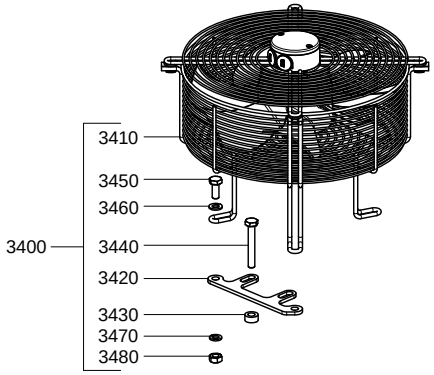

Electronic Soft Start
Electronic soft start
Électronique démarrage doux

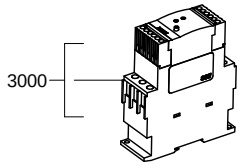

GEA

Halbhermetischer Verdichter HG / Semi-hermetic compressor HG / Compresseur semi-hermétique HG

Typ	Teile Nr.	Typ	Teile Nr.	Typ	Teile Nr.	Typ	Teile Nr.
HG22P/125-4	14430*	HGX22P/125-4	14433*	HG22P/125-4 S	14436*	HGX22P/125-4 S	14439*
HG22P/160-4	14431*	HGX22P/160-4	14434*	HG22P/160-4 S	14437*	HGX22P/160-4 S	14440
HG22P/190-4	14432*	HGX22P/190-4	14435	HG22P/190-4 S	14438*	HGX22P/190-4 S	14441*

*Teile-Nr. inaktiviert

Zeichn.-Nr. / Drawing no. /
Numéro de plan:

1.0850-14438.0 0t

Stand / As of date / État: 10.11

Dok-ID: 070746